WIR UNTERSTÜTZEN
BEIM SCHWEISSEN
... MIT KERAMIK

Grützmacher
SCHWEISSTECHNIK

Produktkatalog

WIR UNTERSTÜTZEN
BEIM SCHWEISSEN
... MIT KERAMIK

Grützmacher
SCHWEISSTECHNIK

Keramikunterlagen und Zubehör für das Einseitenschweißen

Flachkeramik mit Stahlstützschienen

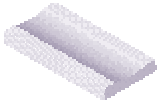

	Seite
Flachkeramik FK 25	3
Flachkeramik FK 40	4
Keramik auf Al-Klebefolie	5;6
Flexible Keramik mit 2 Drähten	4
Befestigungsmagnete BM	7

Profilkeramik

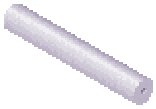

Rohr- und Profilkeramik	8

Sonderkeramik

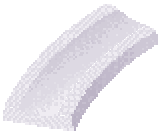

Kreuzstoß-Keramik	9
Keramik-Kreisbogen	10
Holland-Profil-Keramik HPK	11
Holland-Profil-Stahlstützschienen HPS	12

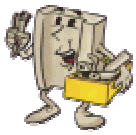

Grützmacher
SCHWEISSTECHNIK

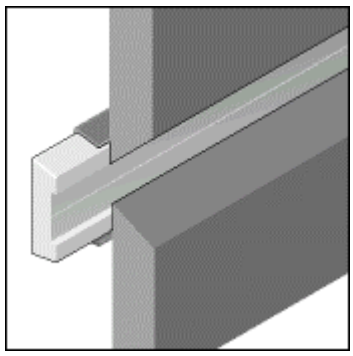

Flachkeramik FK 25

Nutform/Breite/Länge [mm]

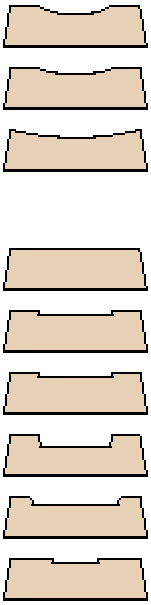

FK-01/25/150

FK-03/25/150

FK-07/25/150

FK-00/25/150

FK-02/25/150

FK-02/24/150

FK-04/25/150

FK-08/25/150

FK-12/25/100

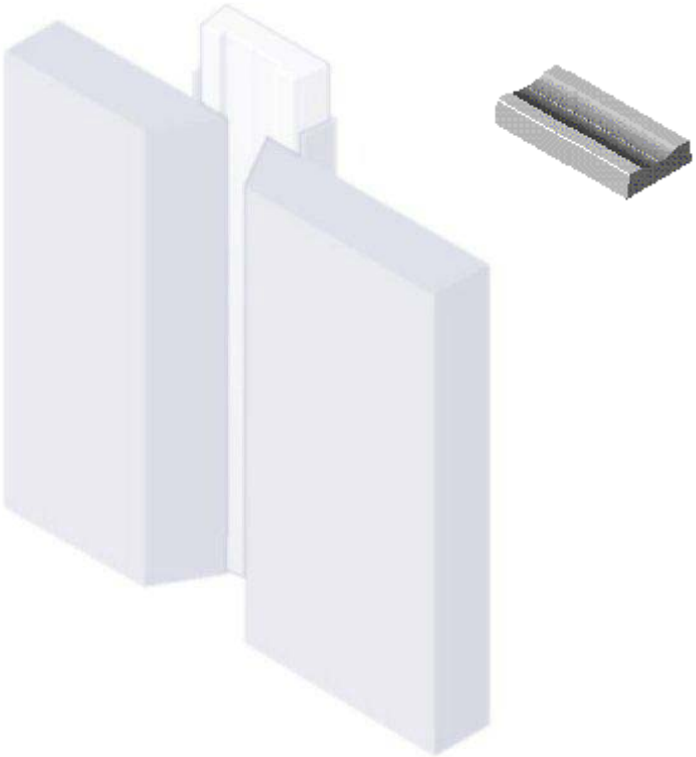

Stahlstützschienen SS 25

Nennbreite/Länge [mm]

SS-25/595
SS-25/1000

SS-25/600/B
(biegbar)

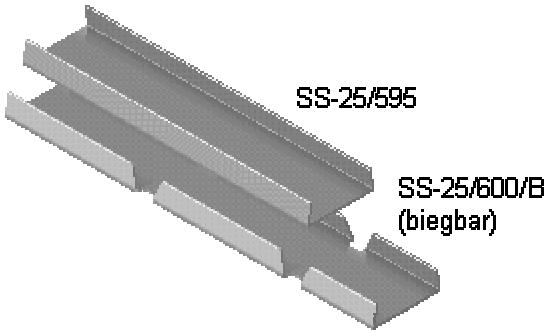

Grützmacher
SCHWEISSTECHNIK

Flachkeramik FK 40

Nutform/Breite/Länge [mm]

FK-02/40/100

FK-06/40/100

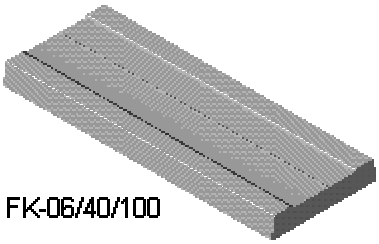

Stahlstützschienen SS 40

Nennbreite/Länge [mm]

SS-40/595
SS-40/1000

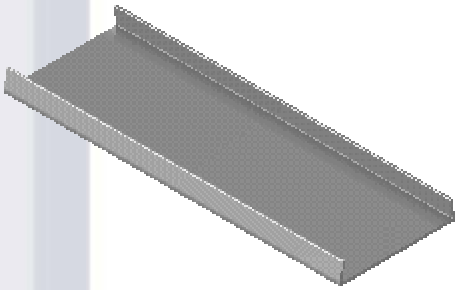

Flexible Keramik mit 2 Drähten

Nutform/Nennbreite/Teillänge/ Gesamtlänge [mm]

FKX-01/30/25/1000

FKX-02/30/20/1000

FKX-02/30/30/0800

Grützmacher
SCHWEISSTECHNIK

Flachkeramik auf Al-Klebefolie

Nutnr./Breite/Länge [mm]

FKL-01/025/500

FKL-01/025/1000

FKL-01/034/600

FKL-01/075/600

FKL-01/100/500

FKL-01/150/600

FKL-02/030/600

FKL-02/034/600

FKL-05/025/525

FKL-07/025/500

FKL-07/030/500

FKL-07/025/525

FKL-25/8/66/500

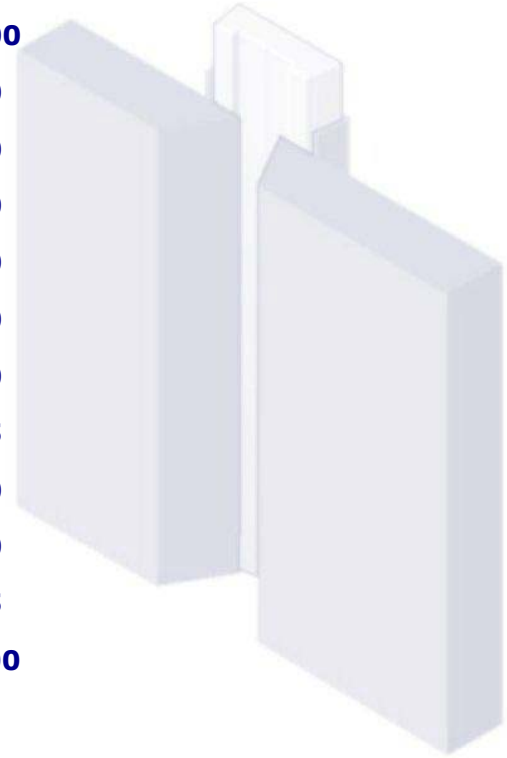

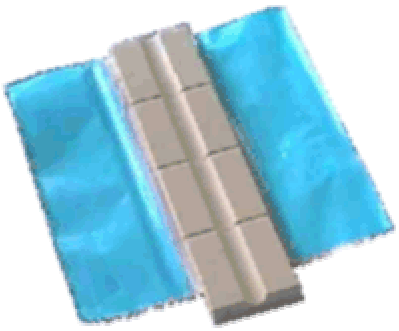

Grützmacher
SCHWEISSTECHNIK

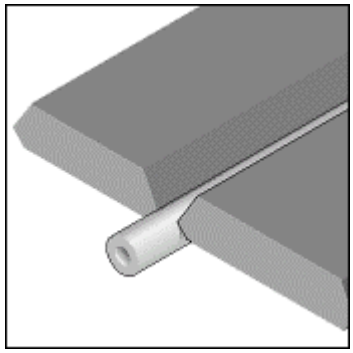

Rundkeramik auf Al-Klebefolie

Ø/Teillänge/Gesamtlänge [mm]

PKL-06/25/600 D=6,5

PKL-06/30/600 D=6,5

PKL-07/25/1000 D=7,0

PKL-09/25/600 D=9,0

PKL-09/30/600 D=9,0

PKL-10/25/1000 D=10,0

PKL-12/20/600 D=12,0

PKL-12/25/600 D=12,0

PKL-12/25/1000 D=12,0

PKL-12/30/600 D=12,0

PKL-15/30/600 D=15,0

PKL-15/100/600 D=15,0

PKL-20/100/600 D=20,0

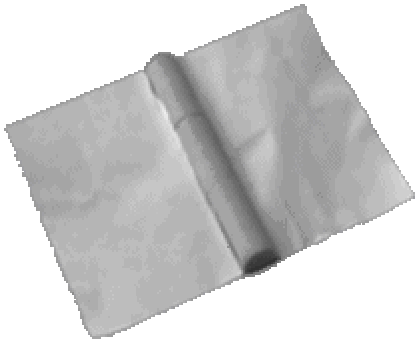

Halbrundkeramik auf Al-Klebefolie

Ø/Teillänge/Gesamtlänge [mm]

HRKL-12/30/600

HRKL-16/30/600

HRKL-20/30/600

Mehrzweck-Profilkeramik auf Al-Klebefolie

MPK-45°/500

Grützmacher
SCHWEISSTECHNIK

Befestigungsmagnete BM

BM-B-250N (250 Newton)
(B=Bügel)

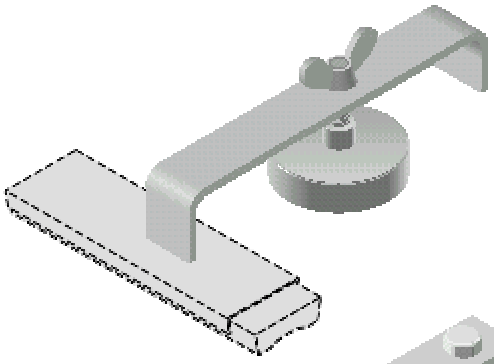

BM-T-500N (500 Newton)
(T=Traverse)
gelb, bis 100°C,
für Keramik-Befestigung

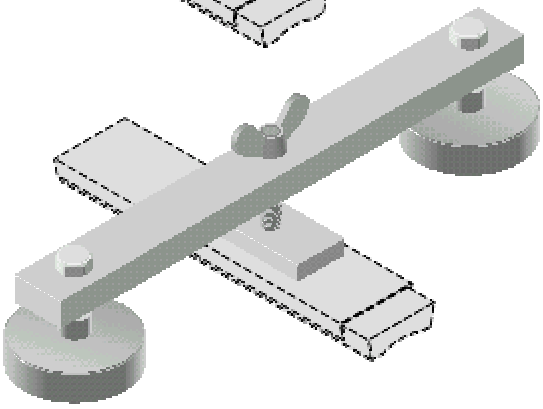

Ersatzmagnet
BM-Ers.250N (250 Newton)
100°C

(ohne Abbildung)

Grützmacher
SCHWEISSTECHNIK

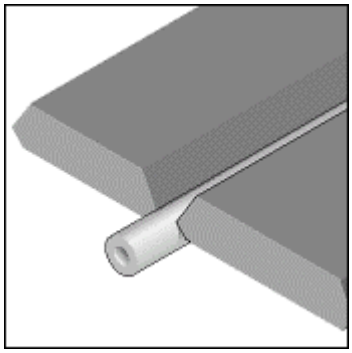

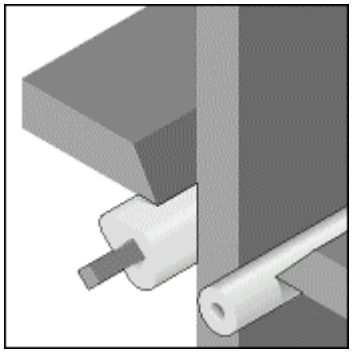

Mehrzweckprofil

Länge [mm]

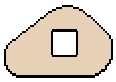

PKM-90°/100

Vierkantstahl
SVM-4/595

vielseitige
Verwendung
geringe Lagerhaltung
ersetzt PKD-07 bis
PKD-12

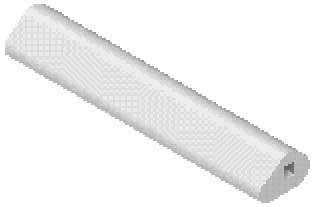

Profilstab

Länge [mm]

PKS-75°/150

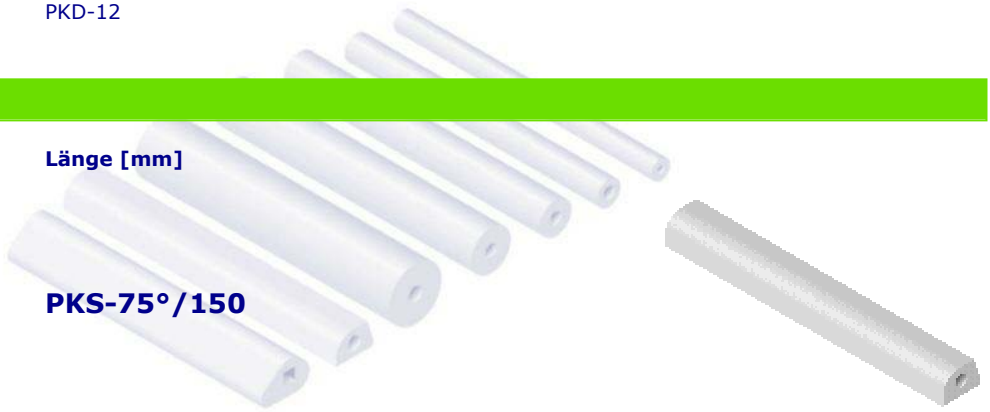

Rohrprofilkeramik

⌀/Länge [mm]

PKD-07/20
PKD-07/100

PKD-09/100

PKD-12/20
PKD-12/100
PKD-12/150

PKD-15/100
PKD-15/150

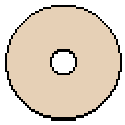

PKD-20/100
PKD-20/150

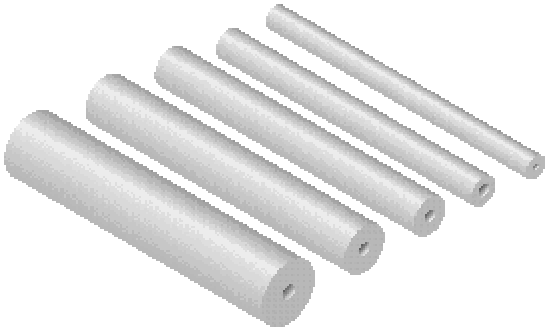

Grützmacher
SCHWEISSTECHNIK

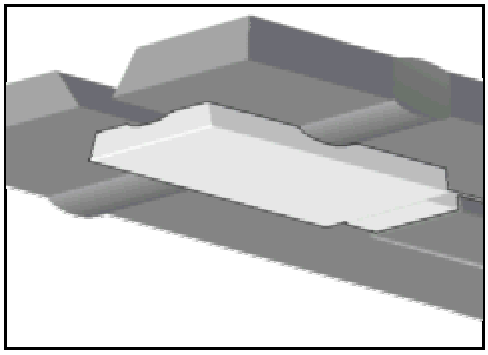

Kreuzstoß-Keramik

Nutform/Breite/Länge [mm]

FKR-01/40/100

Stahlstützschienen SS 40

Nennbreite/Länge [mm]

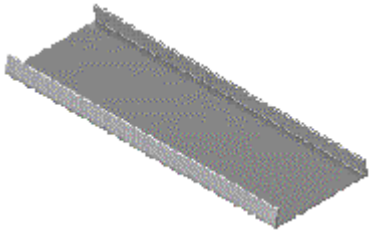

SS-40/95

Grützmacher
SCHWEISSTECHNIK

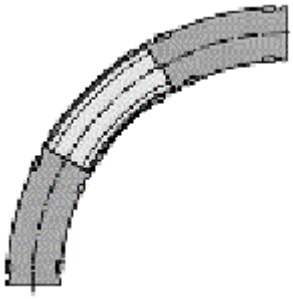

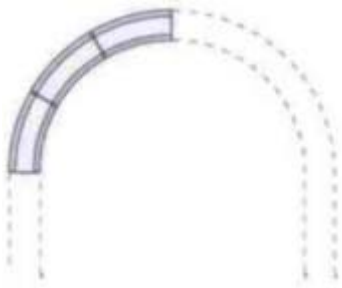

Keramik-Kreisbogen

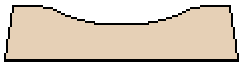

Nutform/Breite [mm]/Winkel°

FKB-10/40/30° r=140

FKB-07/40/30° r=200

FKB-../25/90° r=62,5

FKB-../25/45° r=100

weitere Profile auf Anfrage

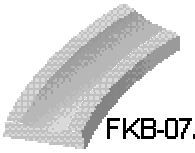

Stahlstützschiene SSB 40, 90°-Bogen

SSB-40/90° r=200

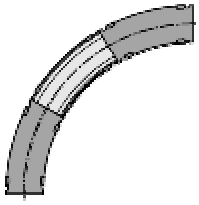

Grützmacher
SCHWEISSTECHNIK

Holland-Profil-Keramik HPK

HPK-160
HPK-180
HPK-200
HPK-220
HPK-240
HPK-260
HPK-280
HPK-300
HPK-320
HPK-340
HPK-370

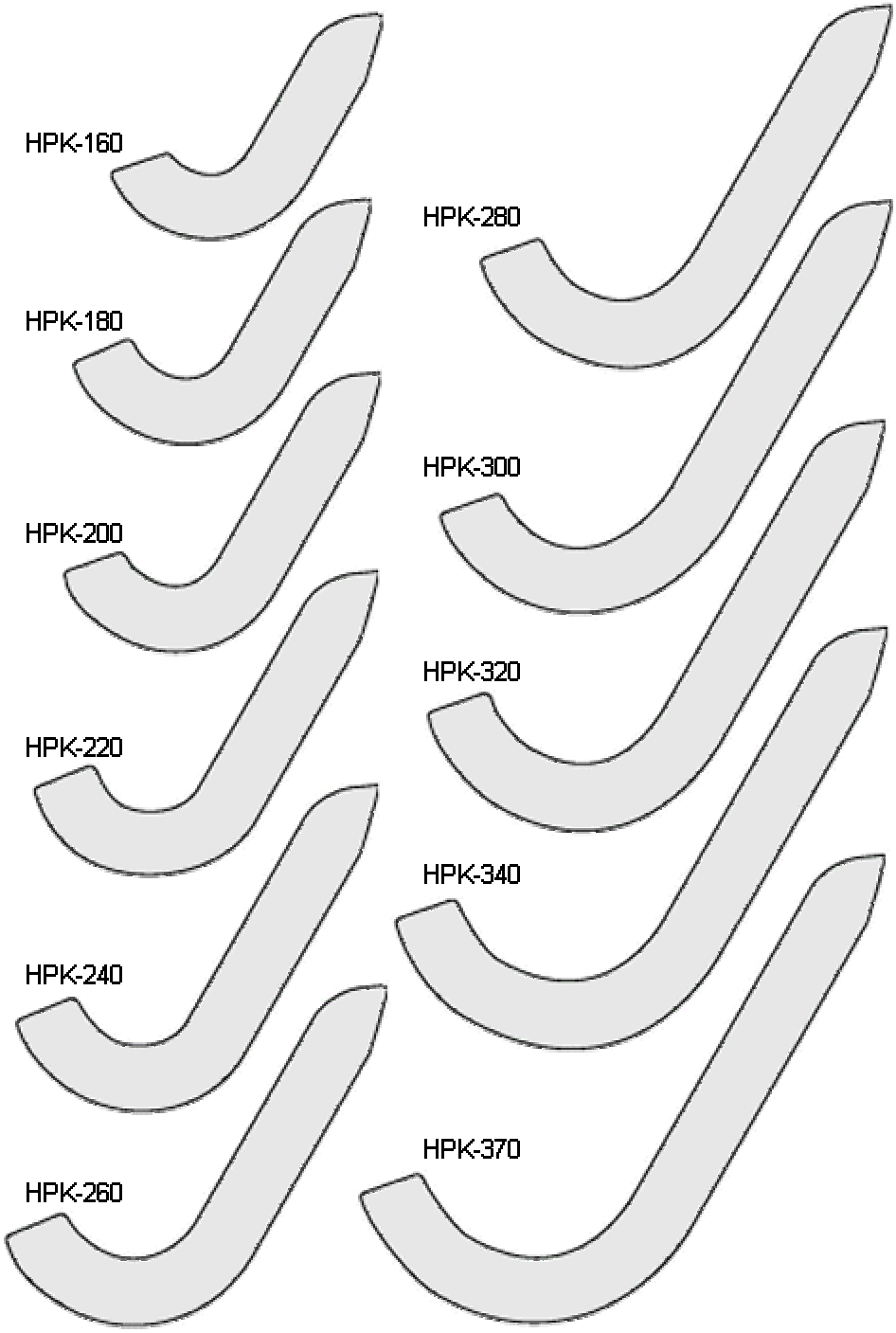

Grützmacher
SCHWEISSTECHNIK

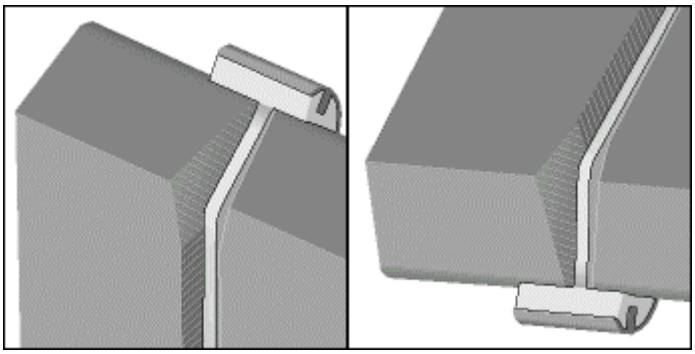

Holland-Profil-Stahlstützschienen HPS

HPS-25/160

HPS-25/180

HPS-25/200

HPS-25/220

HPS-25/240

HPS-25/260

HPS-25/280

HPS-25/300

HPS-25/320

HPS-25/340

HPS-25/370

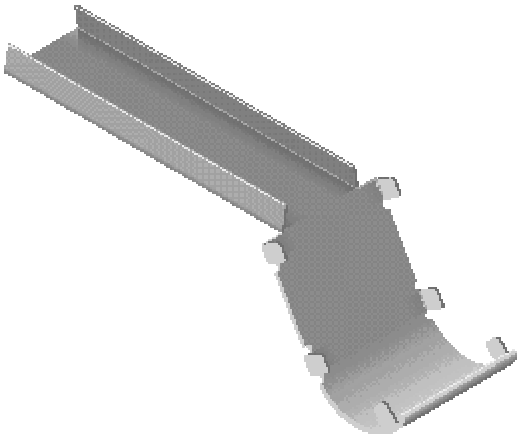

HPS-40/160

HPS-40/180

HPS-40/200

HPS-40/220

HPS-40/240

HPS-40/260

HPS-40/280

HPS-40/300

HPS-40/320

HPS-40/340

HPS-40/370

Impressum

Unternehmensdaten:

Grützmacher Schweißtechnik GmbH

Poppenb¿tteler Bogen 23 c

22399 Hamburg

Tel. 040/325 98 82-0
Fax. 040/325 98 28-30

Email: Info@Gruetzmacher-Schweisstechnik.de
Internet: www.Gruetzmacher-Schweisstechnik.de